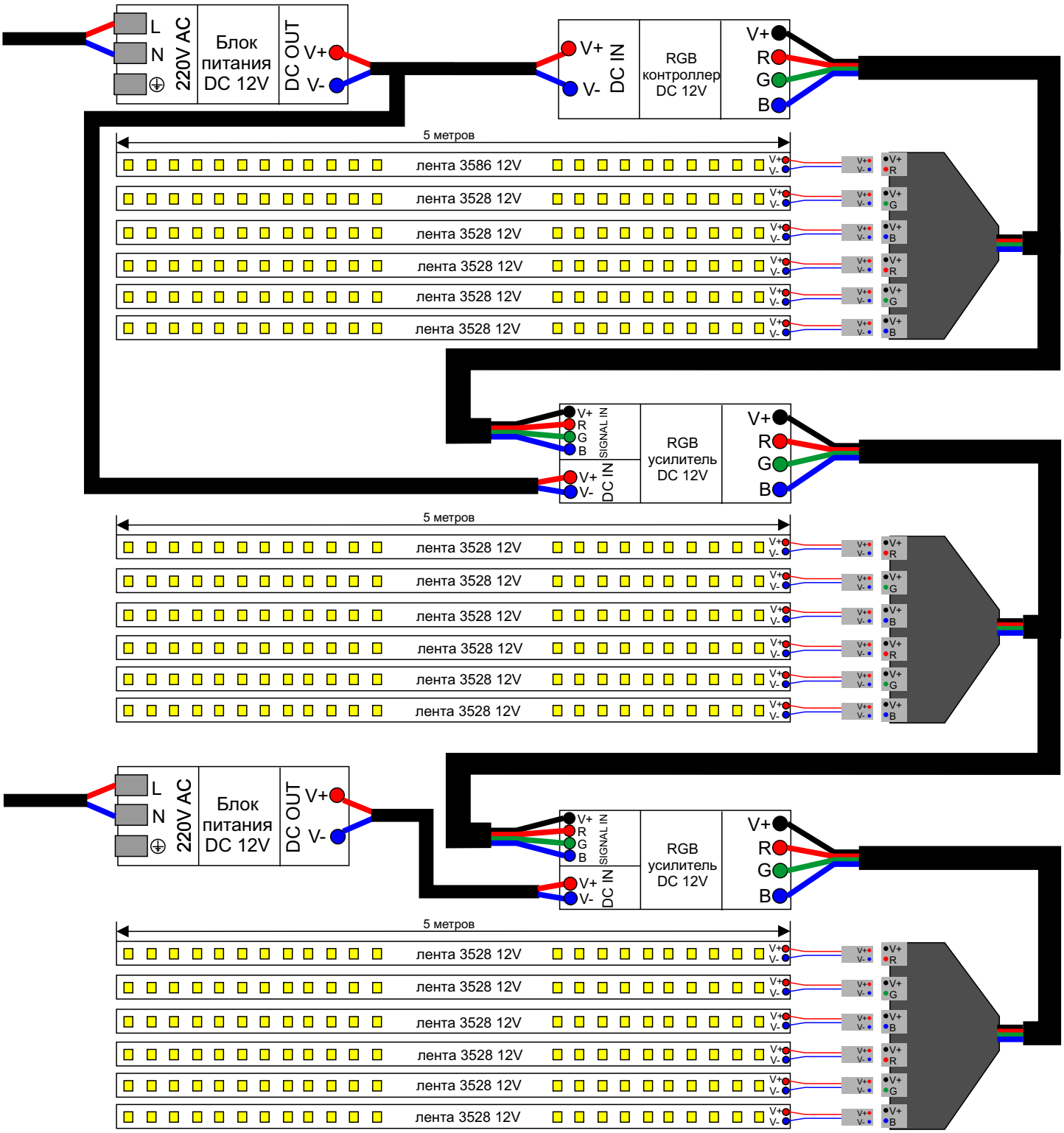
L
N
220V AC
Блок питания DC 12V
DC OUT
V+
V-
V+
V-
DC IN
RGB контроллер DC 12V
V+
R
G
B
5 метров
лента 3586 12V
лента 3528 12V
лента 3528 12V
лента 3528 12V
лента 3528 12V
лента 3528 12V
V+
R
G
B
SIGNAL IN
V+
V-
DC IN
RGB усилитель DC 12V
V+
R
G
B
5 метров
лента 3528 12V
лента 3528 12V
лента 3528 12V
лента 3528 12V
лента 3528 12V
лента 3528 12V
L
N
220V AC
Блок питания DC 12V
DC OUT
V+
V-
V+
R
G
B
SIGNAL IN
V+
V-
DC IN
RGB усилитель DC 12V
V+
R
G
B
5 метров
лента 3528 12V
лента 3528 12V
лента 3528 12V
лента 3528 12V
лента 3528 12V
лента 3528 12V